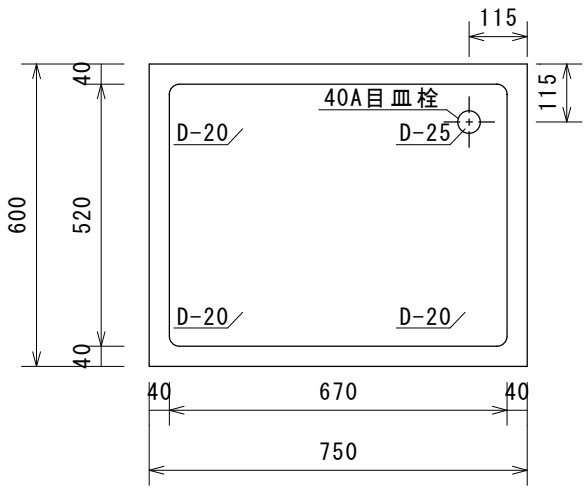

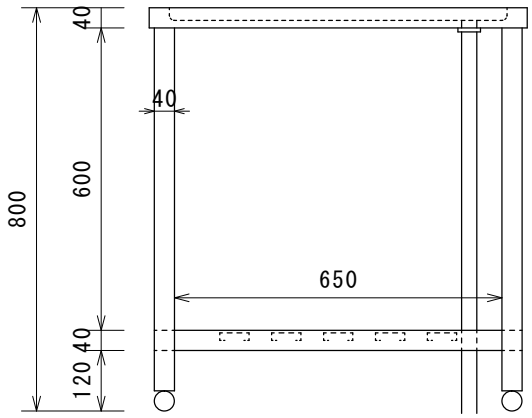

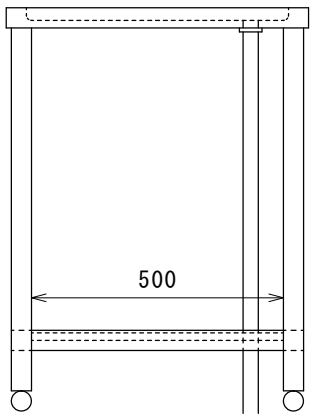

株式会社 東製作所 azuma	尺度	日付	検印	品名	型式	寸法
	1:15	2011.5.2		水切り台	HTM-750	W750×D600×H800