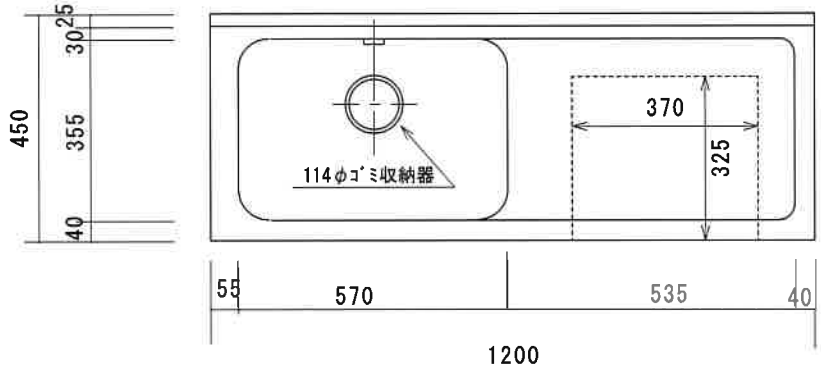

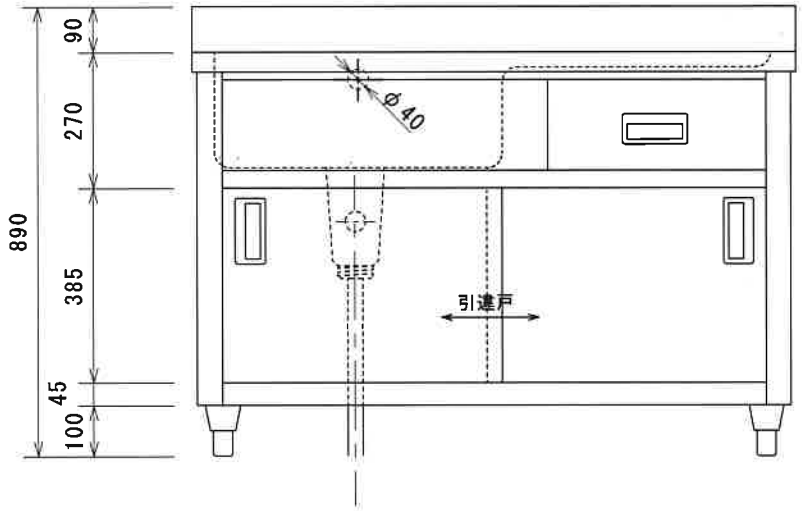

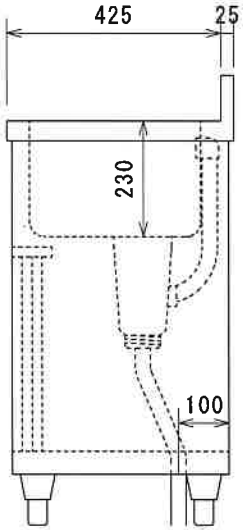

株式会社 東製作所 azuma	尺度	日付	品名	型式	寸法
	1:15	2020.04.04	SUS430　引出し付き一槽水切りｷｬﾋﾞﾈｯﾄ	APOM1-1200K-L	W1200×D450×H800　BG25/90