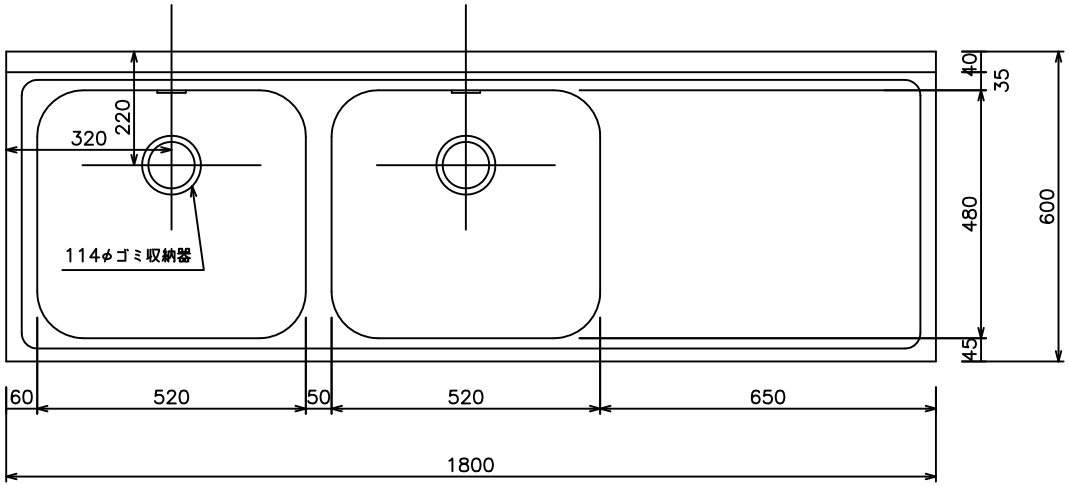

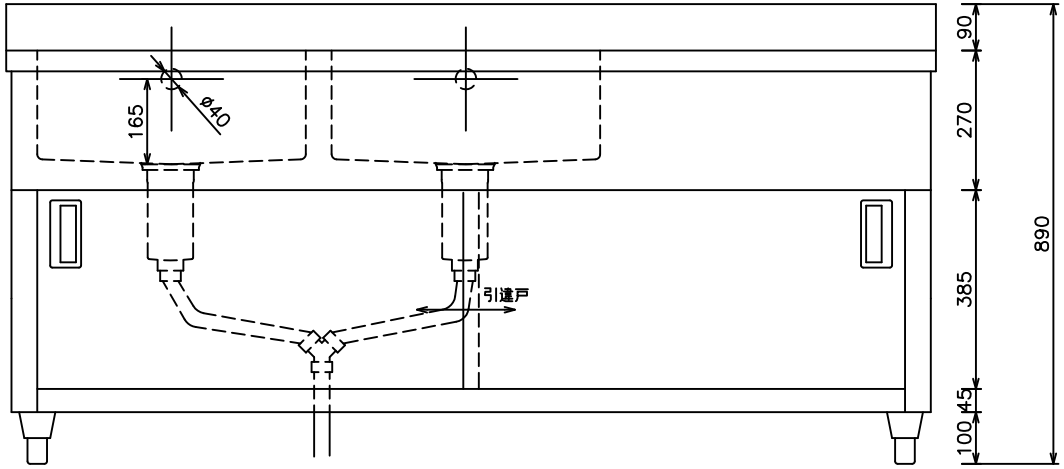

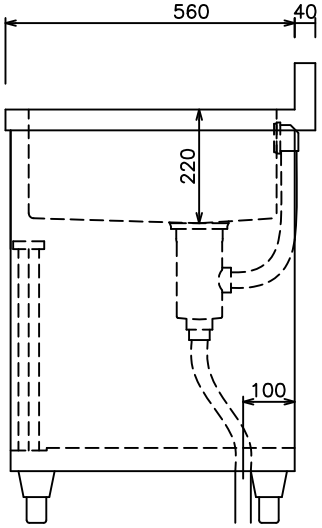

株式会社　東製作所	尺度	日付	検印	品名	型式	寸法
	1:15	18.4.6		二槽水切りキャビネット左シンク	APM2−1800H−L	W1800×D600×H800 BG40/90